Suporte de montagem em parede LM1-MBX12/15 (conjunto de 2) para Colunas LB3-PCx50

www.boschsecurity.com/pt

BOSCH
Tecnologia para a vida

- Factor de segurança de 5:1
- Adequado para utilização no exterior
- Suporte de alumínio
- Parafusos em aço inoxidável
- Possibilidade de montagem inclinada para projecção exacta

Os suportes de montagem em parede LM1-MBX12/15 foram especificamente concebidos para instalar as colunas LB3-PCx50 numa superfície vertical ou horizontal ou pólo.

Generalidades (sistema)

Os LB3-PCx50 são colunas versáteis para voz e música. Este suporte proporciona um método de montagem seguro para estas colunas. É possível direccionar os colunas com precisão para a área pretendida e fixar a coluna no devido lugar.
A montagem horizontal proporciona um factor de segurança de 5:1.
A montagem vertical proporciona um factor de segurança de 3:1.
Deve ser utilizado o ponto de retenção de segurança na coluna durante a instalação das colunas LB3-PCx50.

Funções

Quando utilizado na vertical, a placa de parede em forma de U pode ser montada numa superfície, parede ou pólo vertical e o suporte em forma de U pode ser instalado na vertical ou inclinado em conjunto com a placa de parede. A inclinação pode ser configurada em cinco etapas de 3 graus, até ao máximo de 15 graus. Na horizontal, a resolução é de 22,5 graus.
Os suportes são fornecidos com equipamento de montagem. Todos os fixadores foram concebidos em aço inoxidável. O suporte é adequado para utilização no exterior. Em espaços não tolerados pelo aço inoxidável, como piscinas, é possível trocar todos os fixadores por outros fixadores de material adequado. A resistência de todos os fixadores deve ser igual ou superior a uma classificação de 8,8.

Certificados e Aprovações

Região	Certificação
Europa	CE

Planeamento

Todos os fixadores, anéis e anéis com mola devem ser utilizados para assegurar uma montagem fiável. A rotação em redor do eixo da coluna vertical pode ser fixada no devido lugar. Tal como a inclinação vertical, esta acção pode ser realizada após a montagem preliminar. Após a montagem, o ponto de retenção de segurança deve ser ligado entre o ponto de retenção de segurança da coluna e um ponto adequado na superfície de montagem (contornando o suporte).

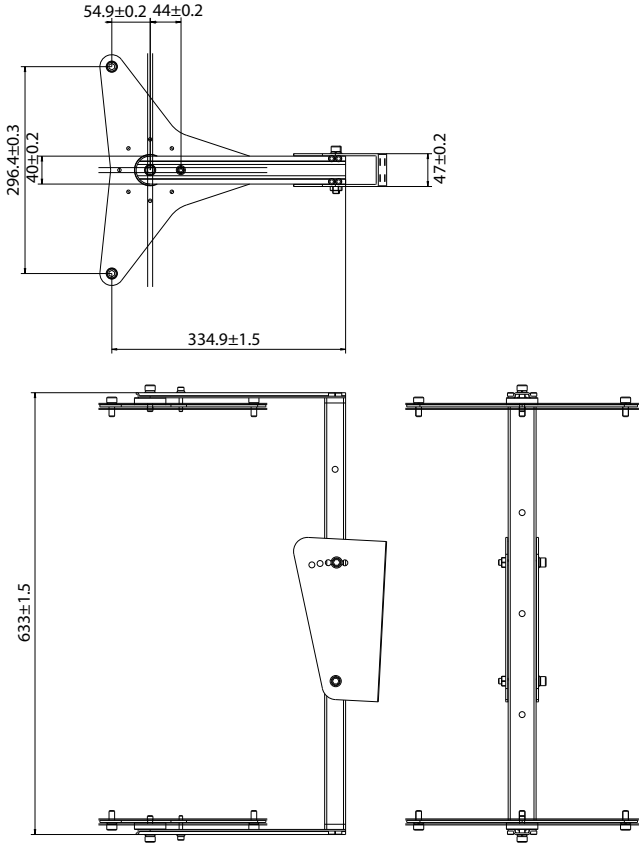

Dimensões de LM1-MBX12 (mm)

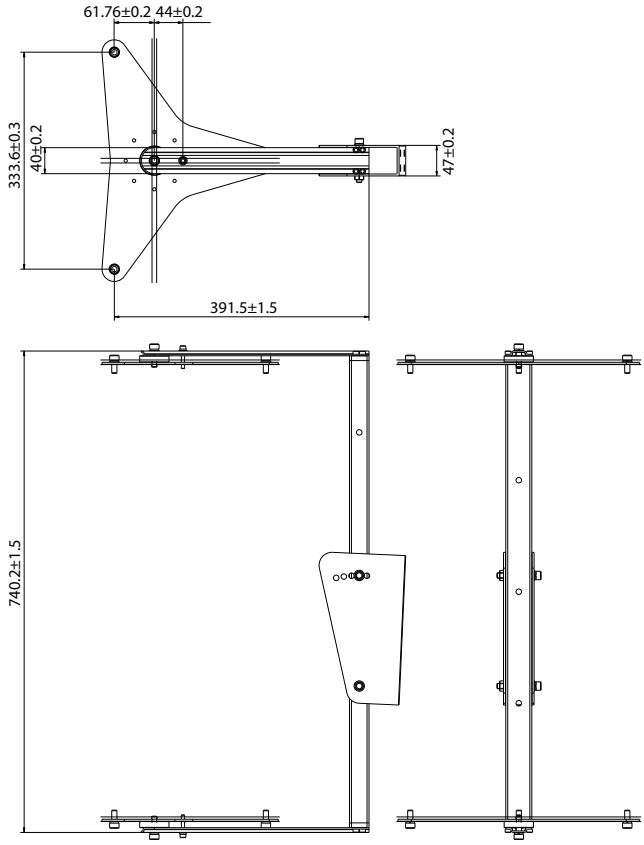

Dimensões de LM1-MBX15 (mm)

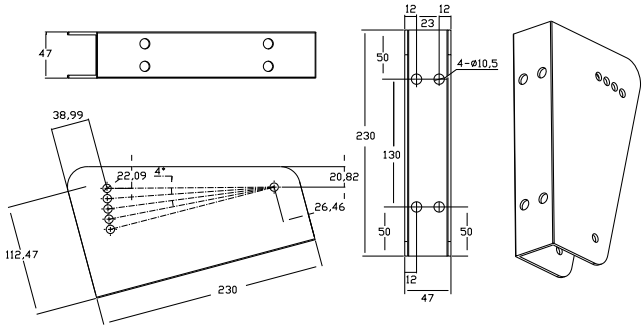

Dimensões do suporte de inclinação de LM1-MBX1x (mm)

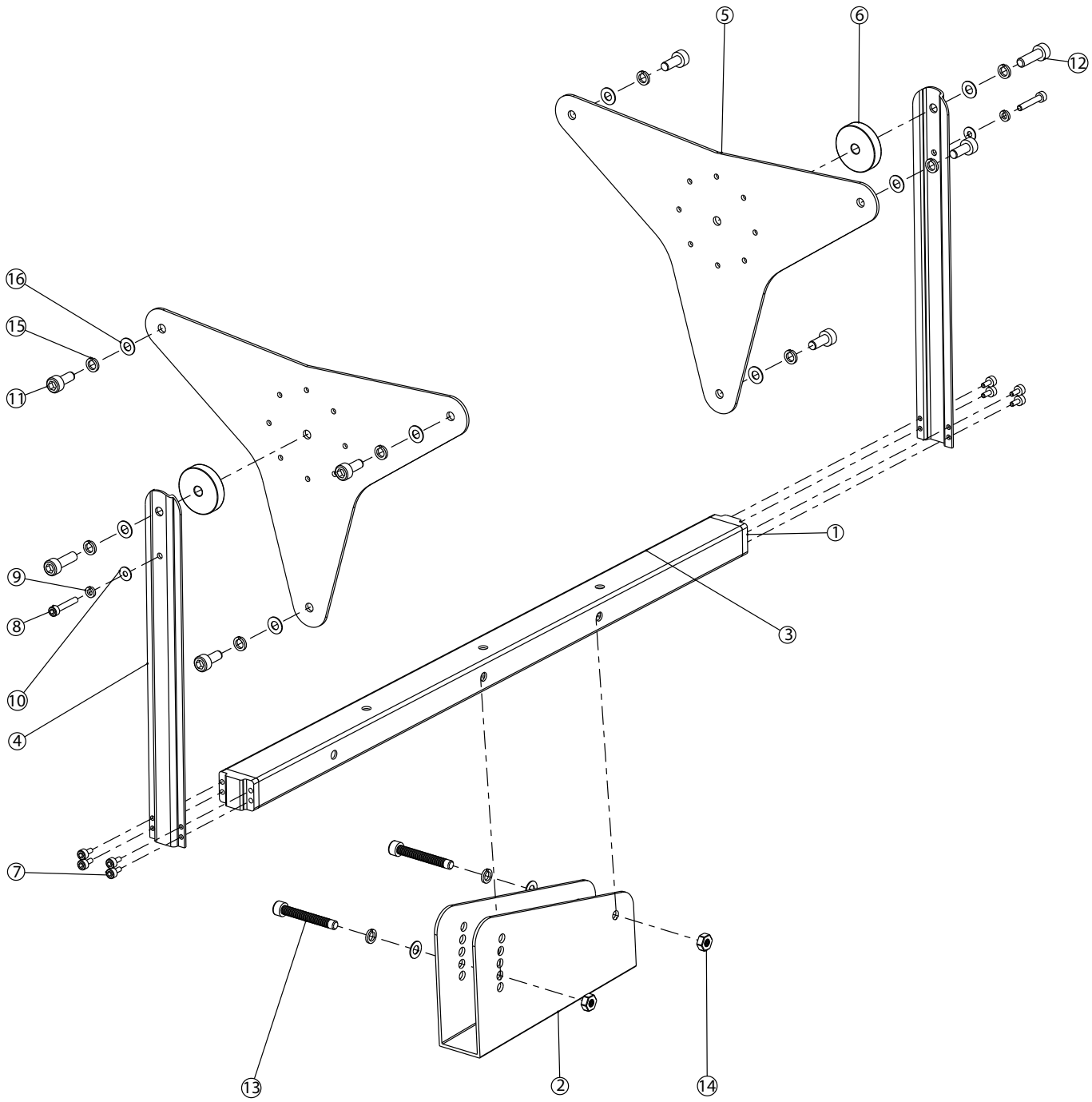

Descrição geral de LM1-MBX1x

Número de peça	Descrição
1	Peça metálica final
2	Suporte de inclinação
3	Tubo principal
4	Placa de suporte
5	Placa triangular
6	Espaçador redondo
7	Parafuso (M4x10)
8	Parafuso (M5x30)
9	Anilha de pressão (M5)
10	Anilha plana (M5)
11	Parafuso (M8x20)
12	Parafuso (M8x30)
13	Parafuso (M8x60)
14	Porca (M8)

15	Anilha de pressão (M8)
16	Anilha plana (M8)

Peças incluídas

2	Suporte de montagem em parede LM1-MBX12 ou LM1-MBX15

Especificações Técnicas

Especificações mecânicas

	LM1-MBX12	LM1-MBX15
Dimensões (embalagem) (C x L x A)	636 x 345 x 120 mm (25,0 x 13,6 x 4,7 pol.)	745 x 395 x120 mm (29,3 x 15,5 x 4,7 pol.)
Montagem	Com fixadores adequados na superfície de montagem	
Material	Alumínio	
Fixadores	Aço inoxidável	
Cor	Antracite	
Peso	2,0 kg (4,40 lb)	2,3 kg (5,07 lb)

Como encomendar

Suporte de montagem em parede LM1-MBX12
Suporte de montagem em parede para LB3-PC250.
N.º de encomenda **LM1-MBX12**

Suporte de montagem em parede LM1-MBX15
Suporte de montagem em parede para LB3-PC350.
N.º de encomenda **LM1-MBX15**

Representado por:

Portugal:
Bosch Security Systems
Sistemas de Segurança, SA.
Av. Infante D.Henrique, Lt.2E - 3E
Apartado 8058
Lisboa, 1801-805
Telefone: +351 218 500 360
Fax: +351 218 500 088
pt.securitysystems@bosch.com
www.boschsecurity.com/pt

America Latina:
Robert Bosch Ltda
Security Systems Division
Via Anhanguera, Km 98
CEP 13065-900
Campinas, Sao Paulo, Brazil
Phone: +55 19 2103 2860
Fax: +55 19 2103 2862
latam.boschsecurity@bosch.com
www.boschsecurity.com

© Bosch Security Systems 2015 | Dados sujeitos a alteração sem aviso prévio.
1943714315 | pt, V5, 01. Jul 2015